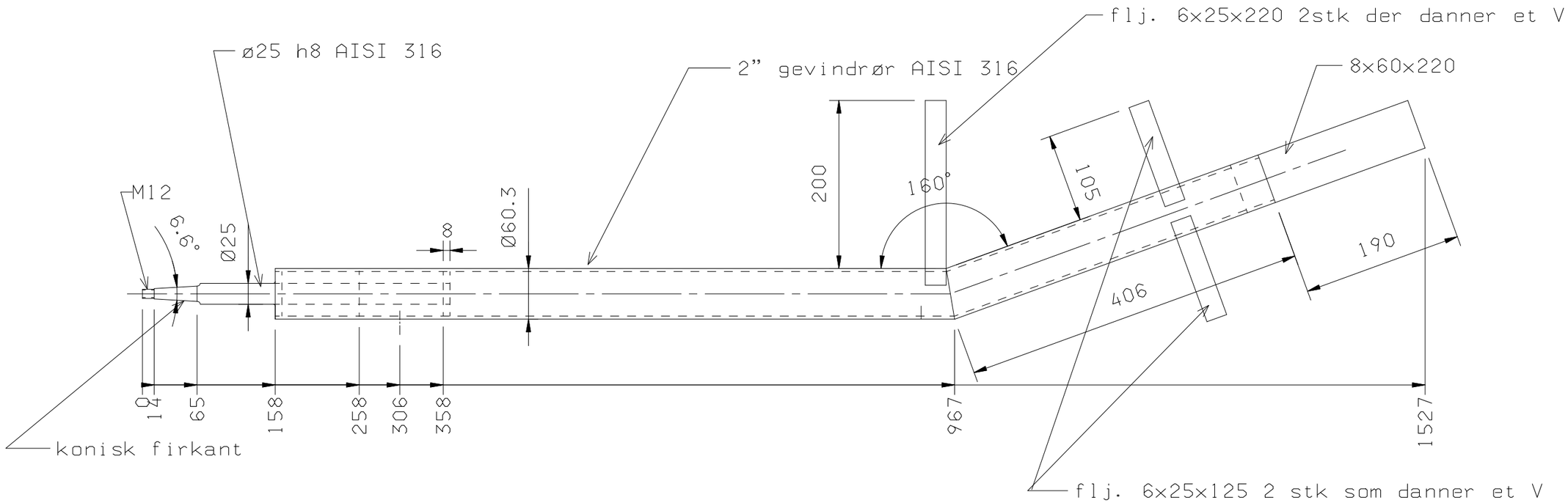
flj. 6x25x220 2stk der danner et V
ø25 h8 AISI 316
2" gevindrør AISI 316
8x60x220
M12
6.6°
Ø25
8
Ø60.3
200
160°
105
190
406
0
14
65
158
258
306
358
967
1527
konisk firkant
flj. 6x25x125 2 stk som danner et V